TETRA

jaga

Instrucciones de Montaje

Eyecatchers
From design to art

L	180		200	
H	X	Y	X	Y
32.9	12.6	151.5	12.6	171.5
41.3	21.0	151.5	21.0	171.5
49.7	29.4	151.5	29.4	171.5
58.1	37.8	151.5	37.8	171.5
66.5	46.2	151.5	46.2	171.5

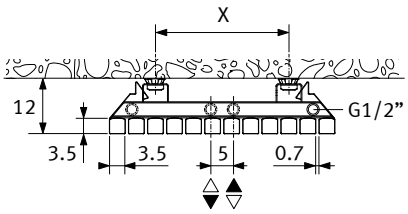

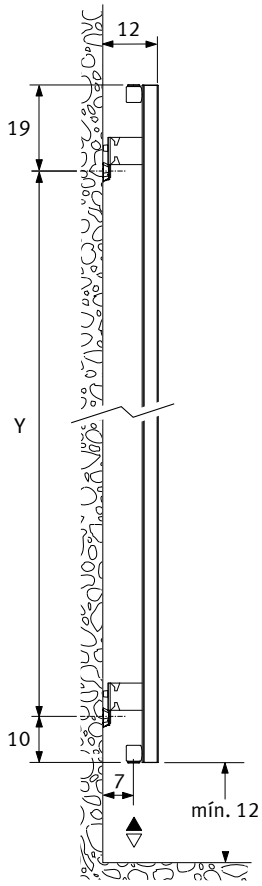

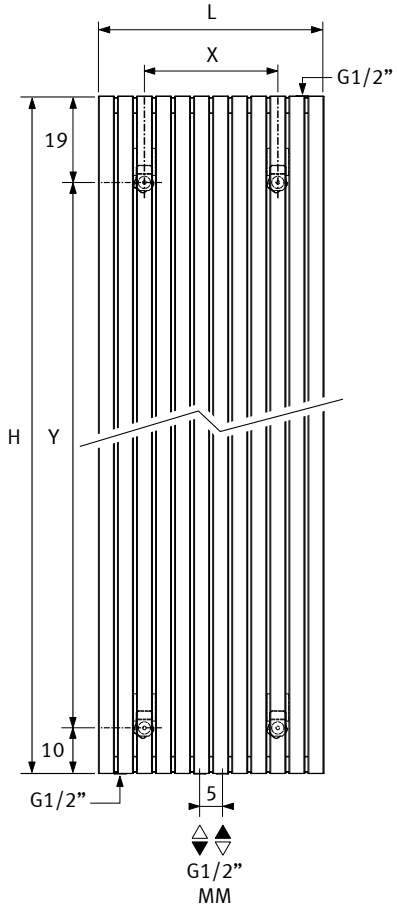

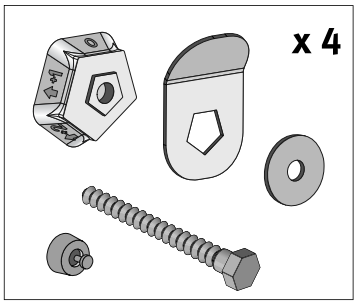

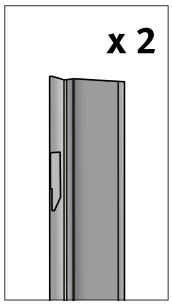

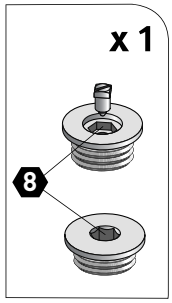

Por razones de seguridad, los anclajes de pared no son suministrados.

Consulte con su tienda especializada para que le suministre el anclaje adecuado a su tipo de pared.

OPCIONAL

Código 5090.1111

Código 5090.1110

Código 5090.1119

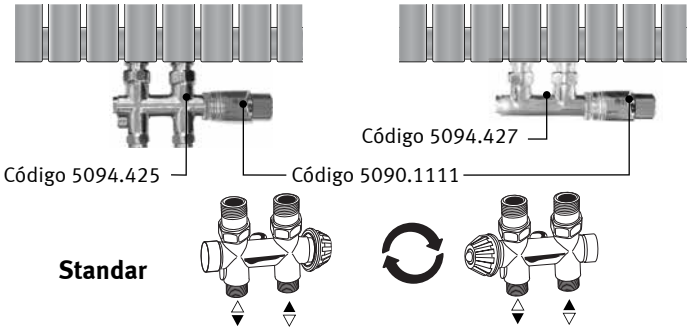

Racores para válvulas: ver catálogo Jaga

1 Desmontar los paneles laterales

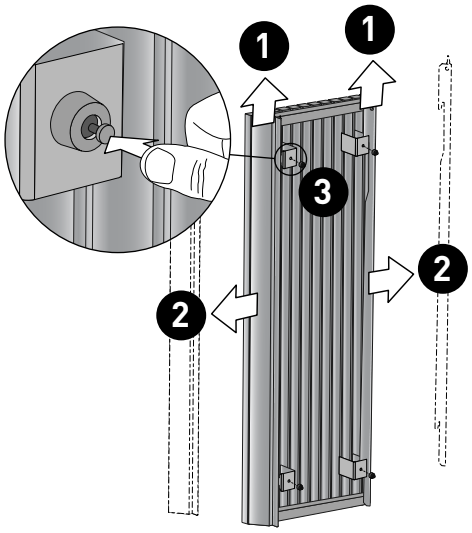

2

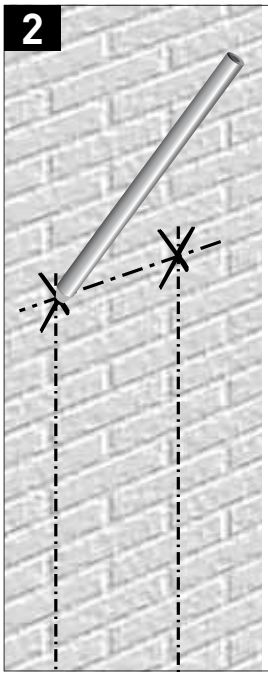

Conexión MM inferior

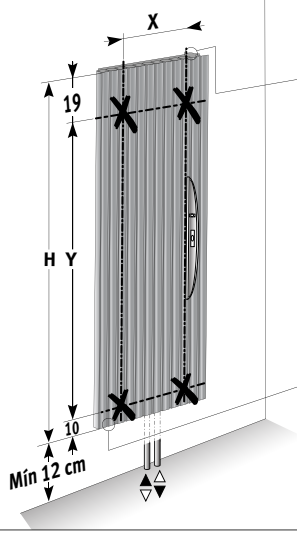

Conexión superior

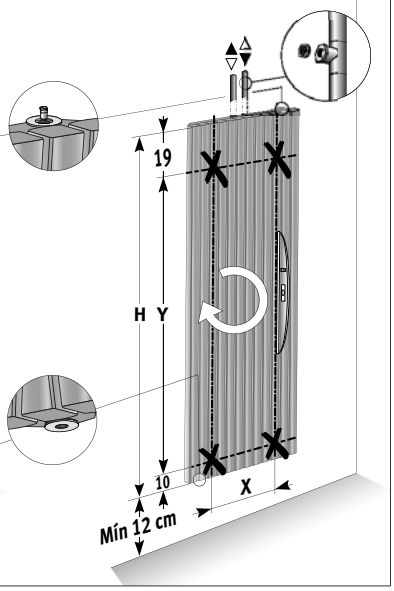

www.THERADIATORFACTORY.com

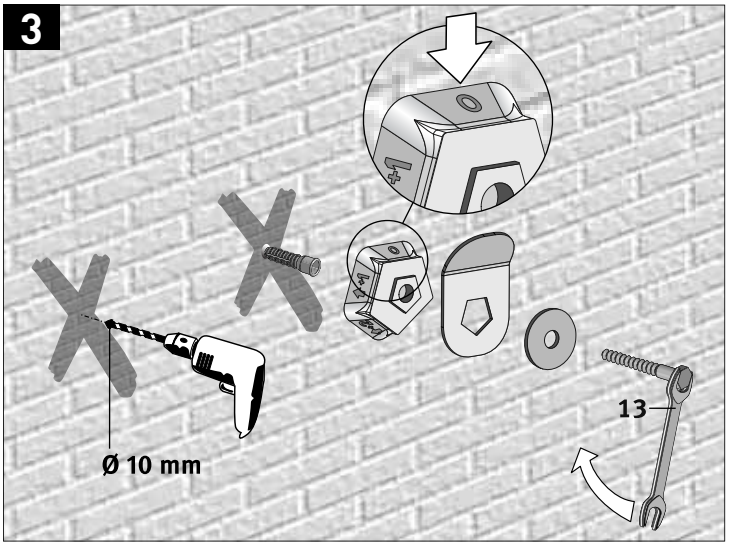
3
Ø 10 mm
13

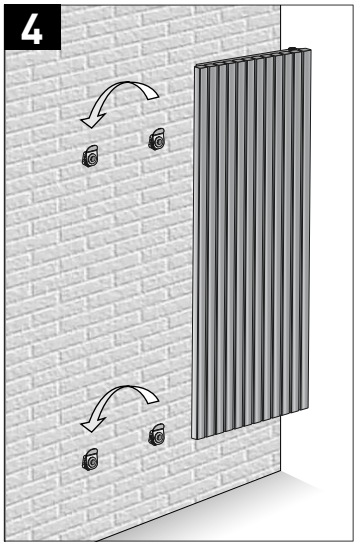
4

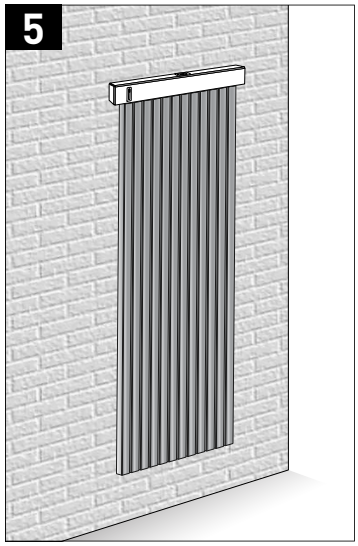
5

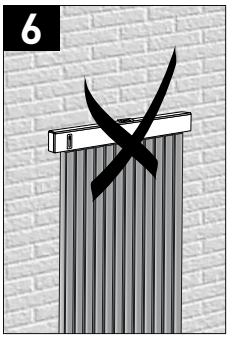
6

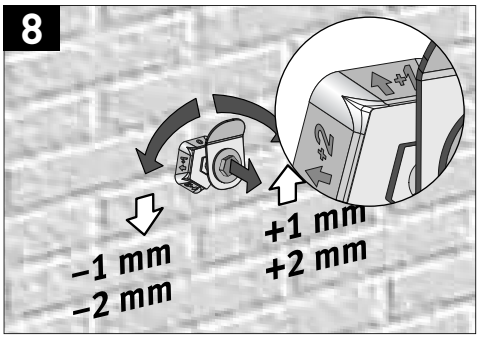
8
–1 mm
–2 mm
+1 mm
+2 mm

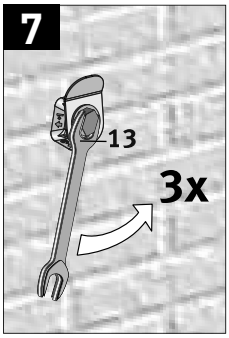
7
13
3x

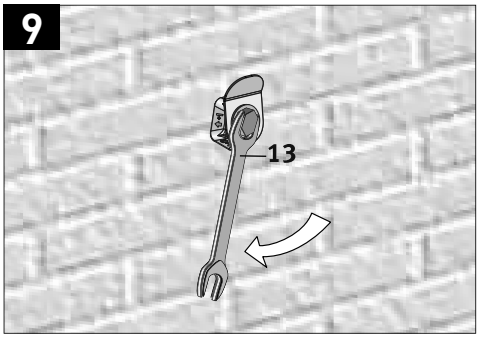
9
13

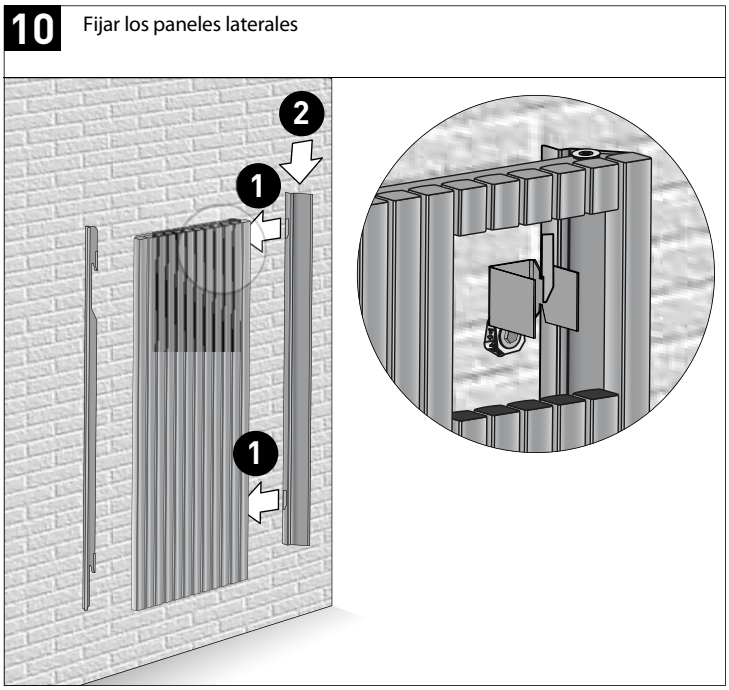
10
Fijar los paneles laterales
2
1
1

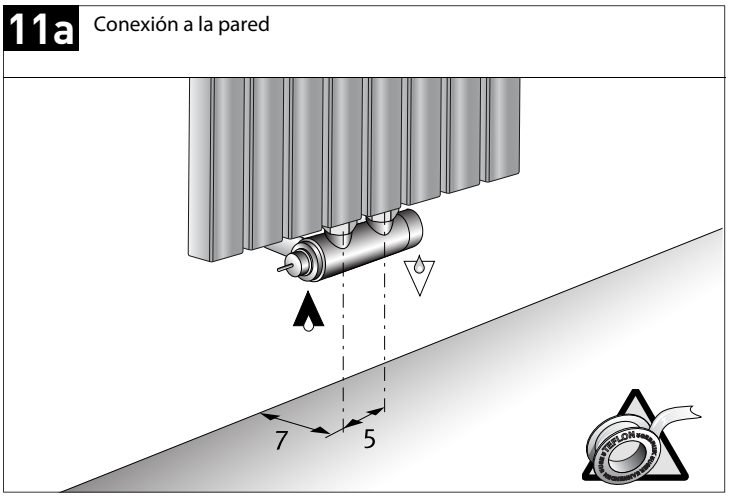
11a
Conexión a la pared
7
5

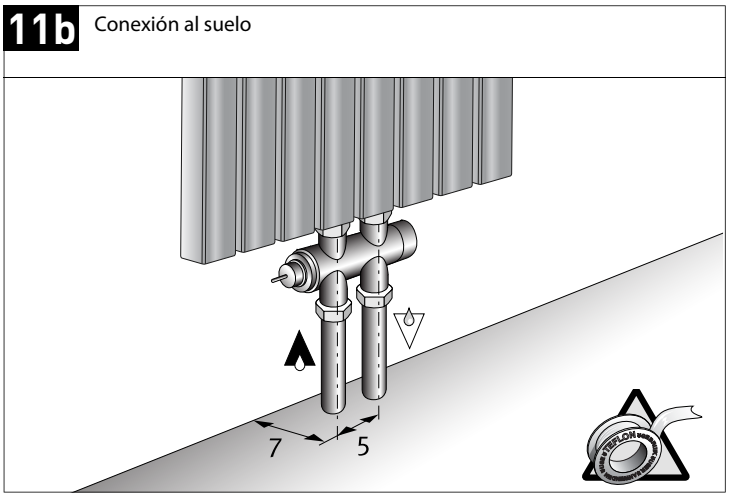
11b
Conexión al suelo
7
5

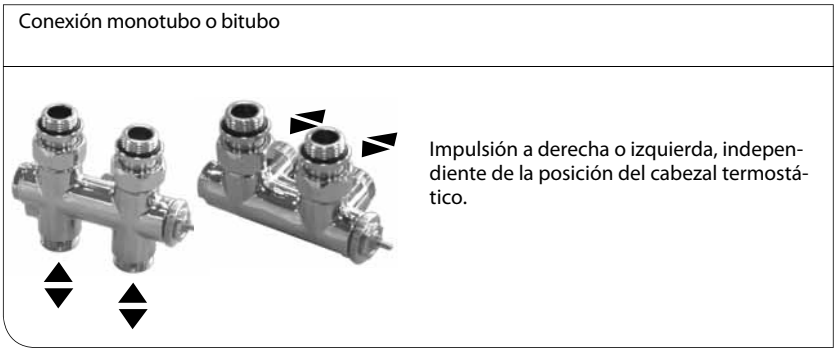
Conexión monotubo o bitubo
Impulsión a derecha o izquierda, independiente de la posición del cabezal termostático.

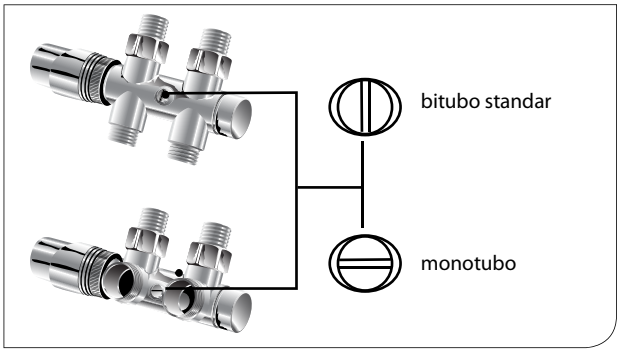
bitubo standar
monotubo