Panel Plus Vertical

Instrucciones de montaje

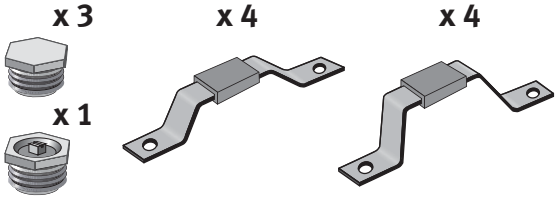

Por razones de seguridad, no se incluyen tornillos ni tacos. Póngase en contacto con su distribuidor especializado para obtener el tipo correcto.

Fijaciones de pared estándar

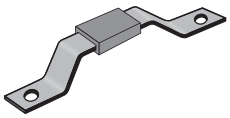

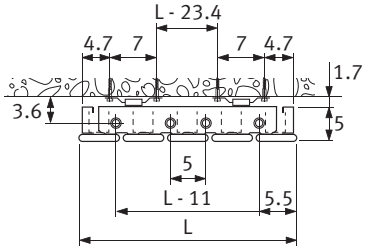

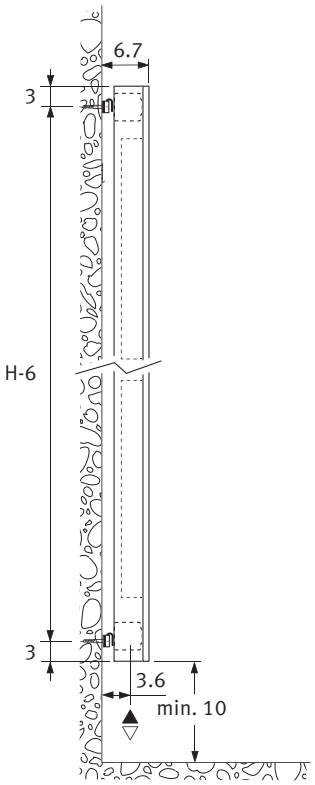

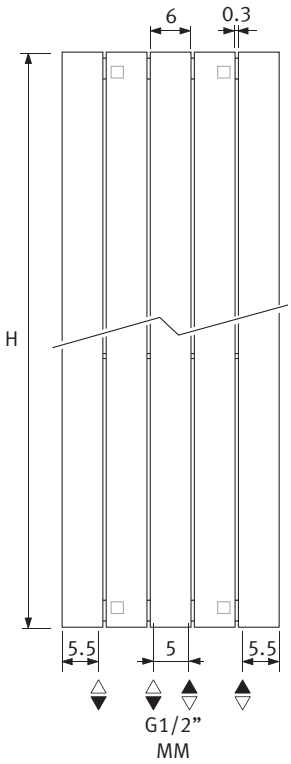

Fijaciones de pared extendidas

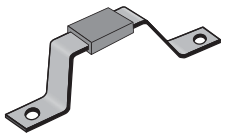

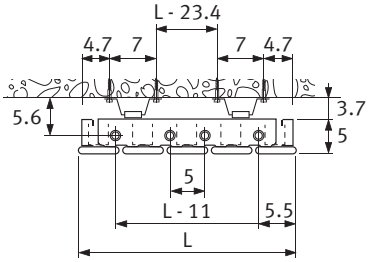

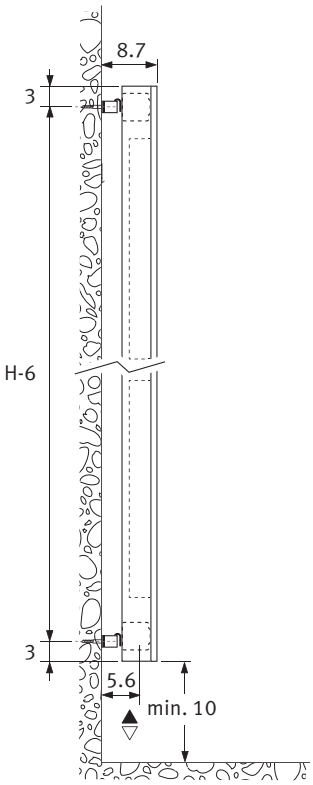

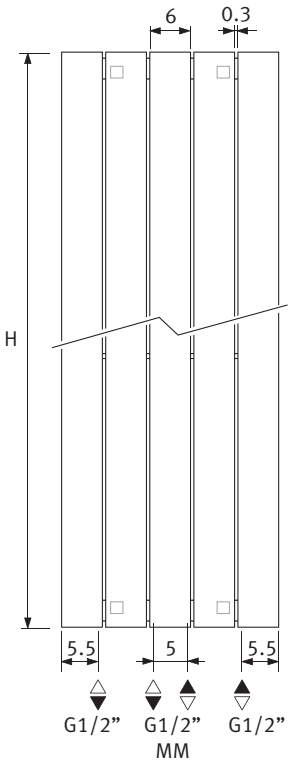

Opción

Código 5090.1151

Código 5090.1150

Código 5090.1119

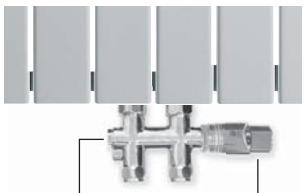

Código 5094.425

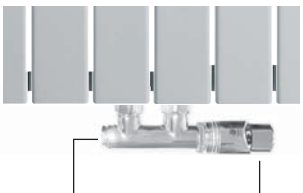

Código 5094.427

Código 5090.1151

Racores para válvukas: ver catálogo Jaga.

Utilice teflón o cañamo en todas las juntas hidráulicas.

Estándar

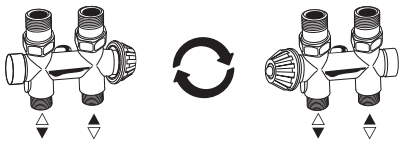

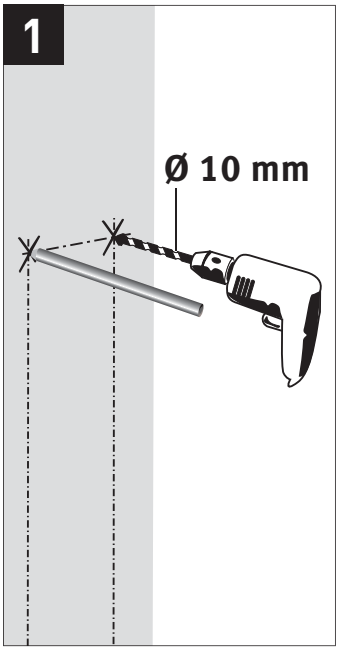

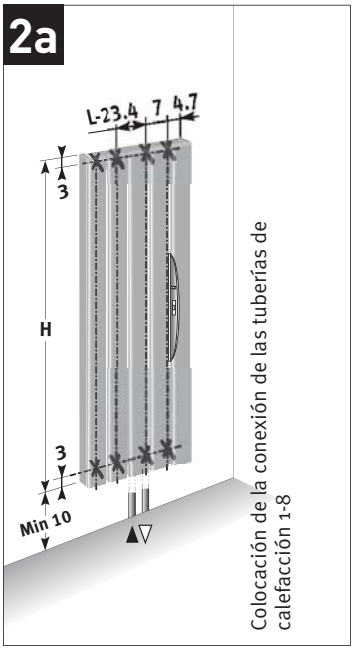

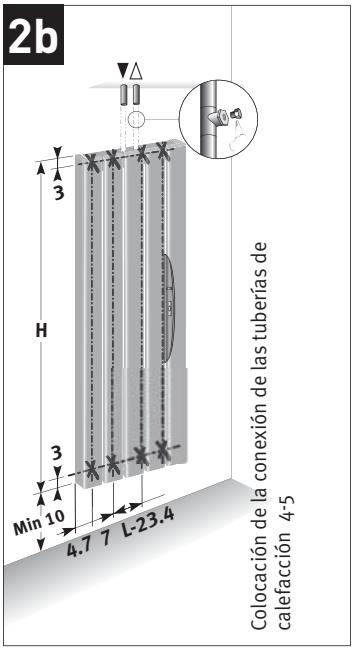

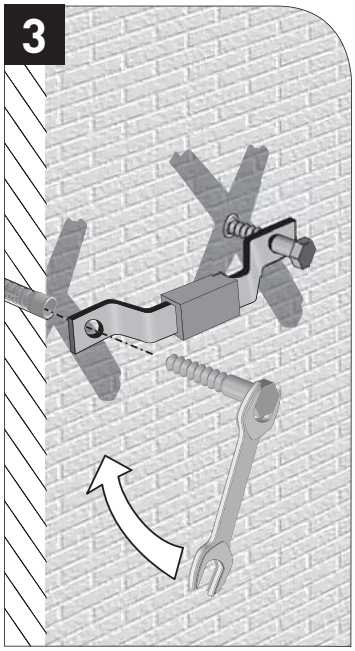

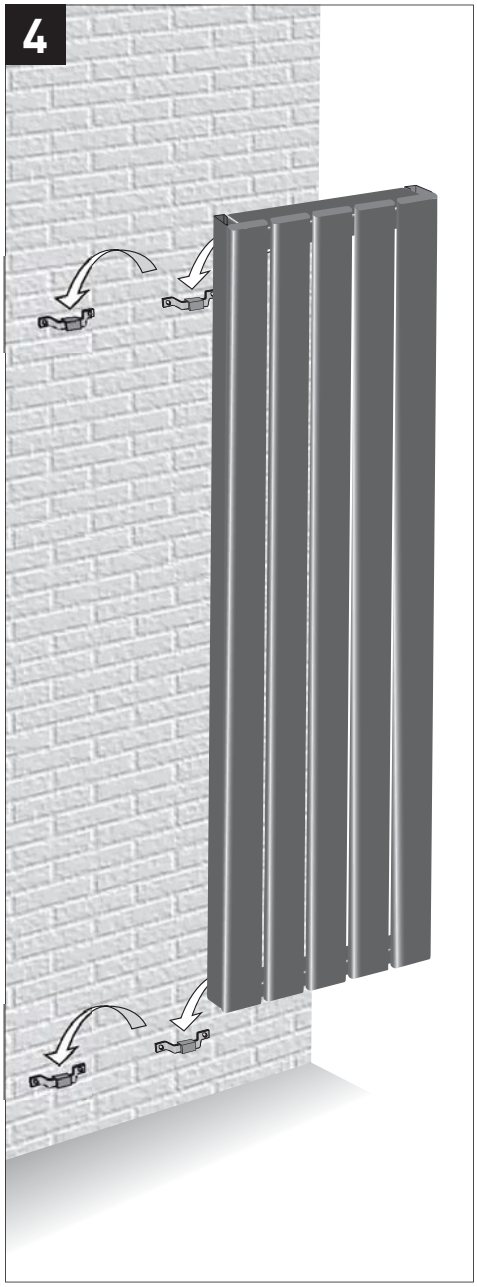

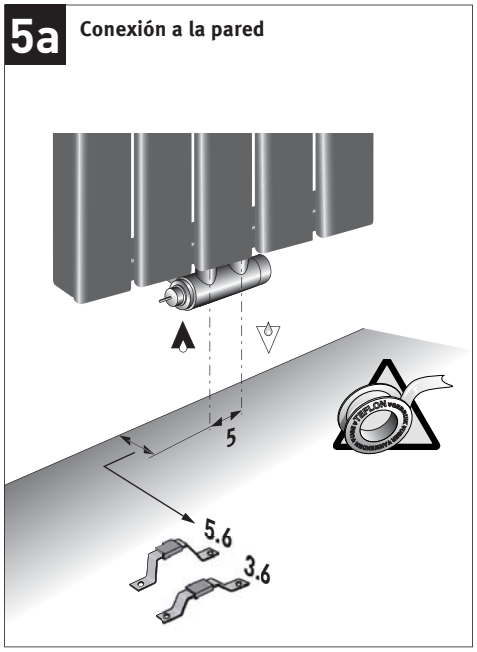

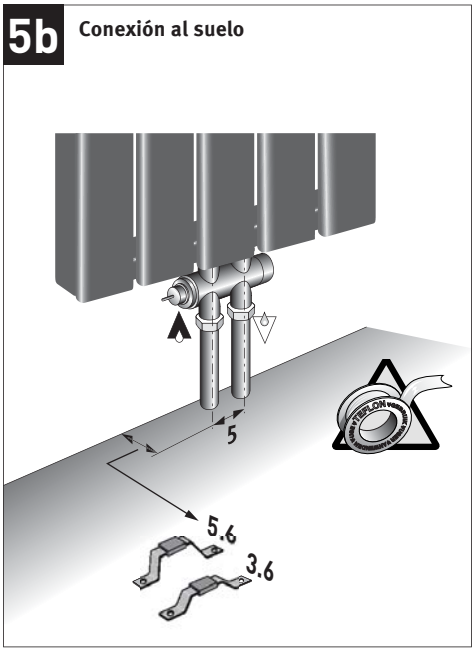

Conexión monotubo-bitubo

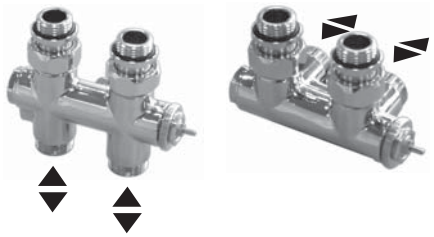
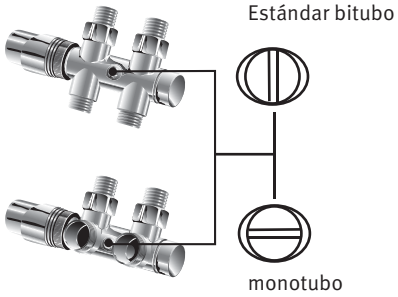
Admisión a izquierda o derecha, independientemente de la posición del cabezal termostático.