jaga CLIMATE DESIGNERS

STRADA

Energy SAVERS LOW-H2O

INSTRUCCIONES DE MONTAJE

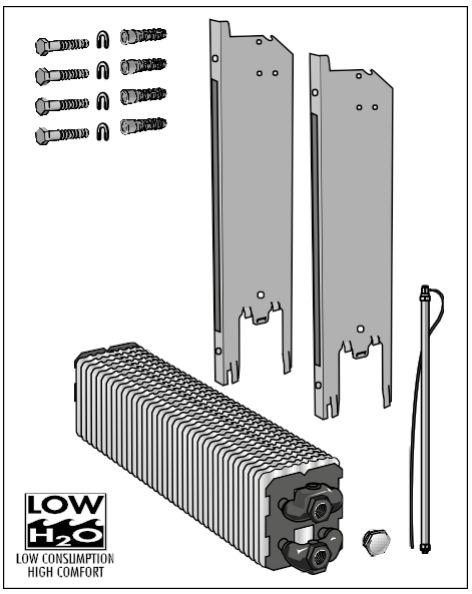

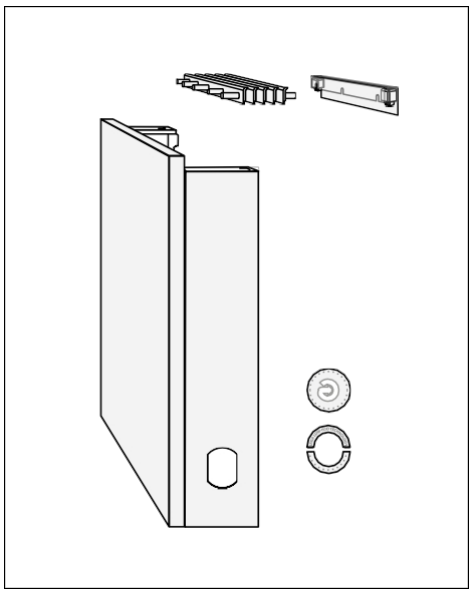

OPCIÓN

Toallero en aluminio cromado

CÓDIGO 5501.001 (L = 56 cm)
5501.002 (L = 66 cm)

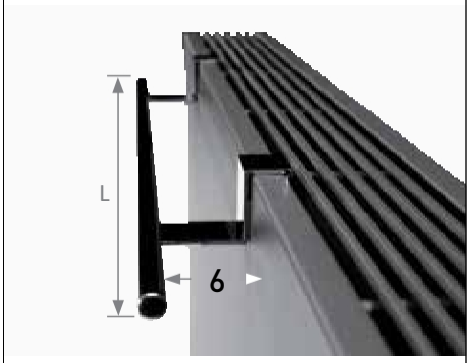

DIMENSIONES

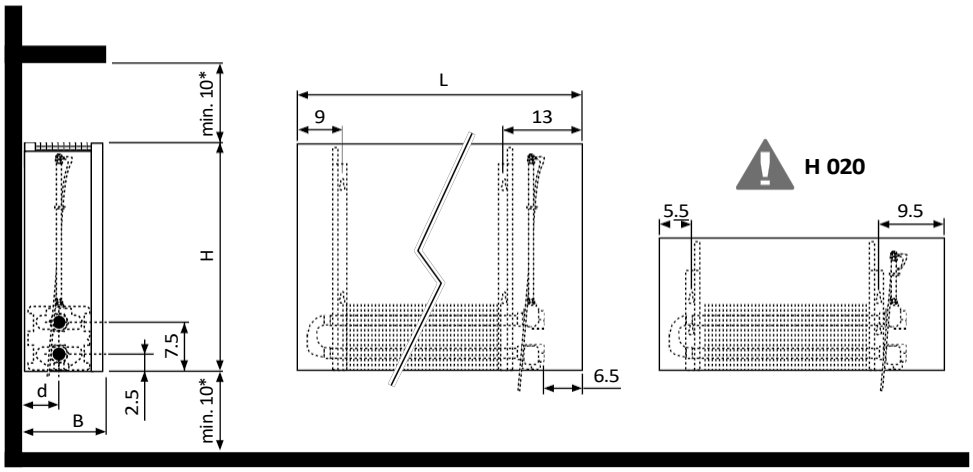

L	H
050	020
060	035
070	050
080	065
090	095
100	
110	
120	
140	
160	
180	
200	
240	
260	
280	

dimensiones en cm

Tipo	B	d
06	8.5	4.0
10-11	11.8	5.3
15-16	16.8	7.8
20-21	21.8	10.3

* Las dimensiones reducidas disminuyen el rendimiento.

OPCIÓN VÁLVULAS

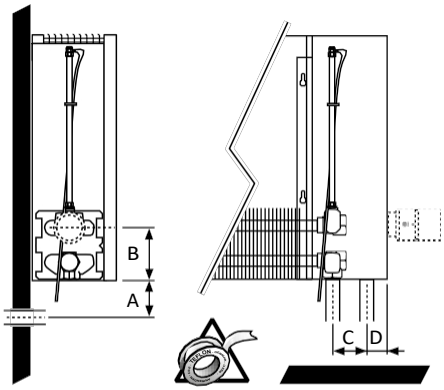

	A	B	C	D
EC 3/4"	3.5	--	5.0	3.0
M 24	4.5	--	3.8	1.5
G 1/2"	--	7.5	5.0	3.0

Eurocono 3/4

5094.524

5094.522

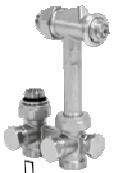
5094.525

5094.523

5090.4407

M24

5094.4414
+
2x 5095.020

5094.4414

G1/2"

5090.405

+

5090.1125

5090.1151

5090.1150

5090.1160

5090.1119

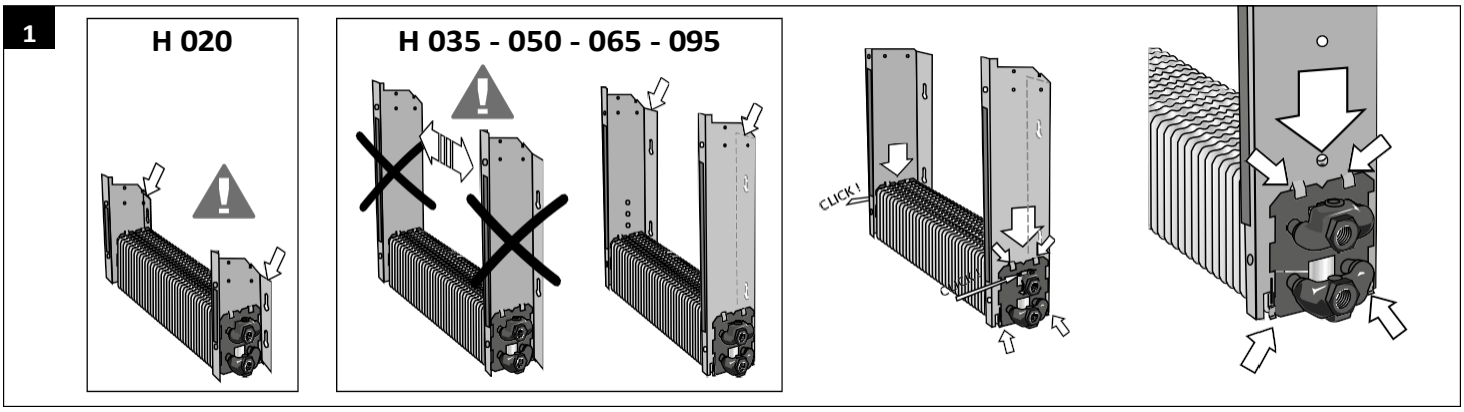

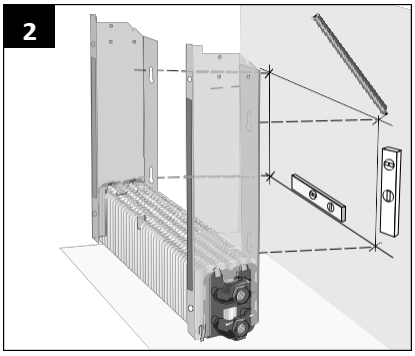

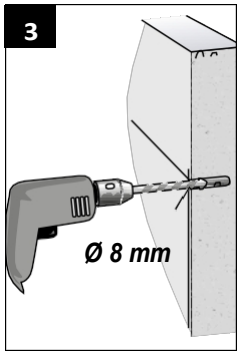

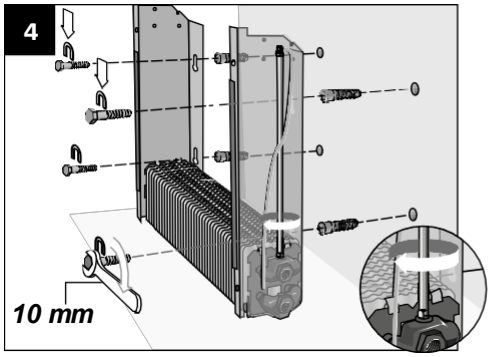

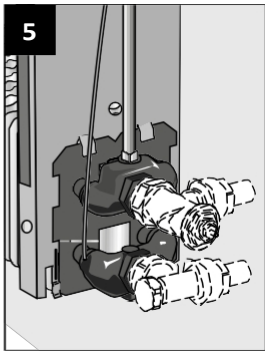

Durante la conexión, el instalador debe apretar el tapón de cierre 1/2" y el purgador de aire 1/8" a 5Nm. Para purgar el aire, utilice una llave para sujetar el tornillo exterior cuando afloje el tornillo interior. Realice el purgado antes de montar la carcasa.
Compruebe la estanqueidad de la unidad antes de montar la carcasa.

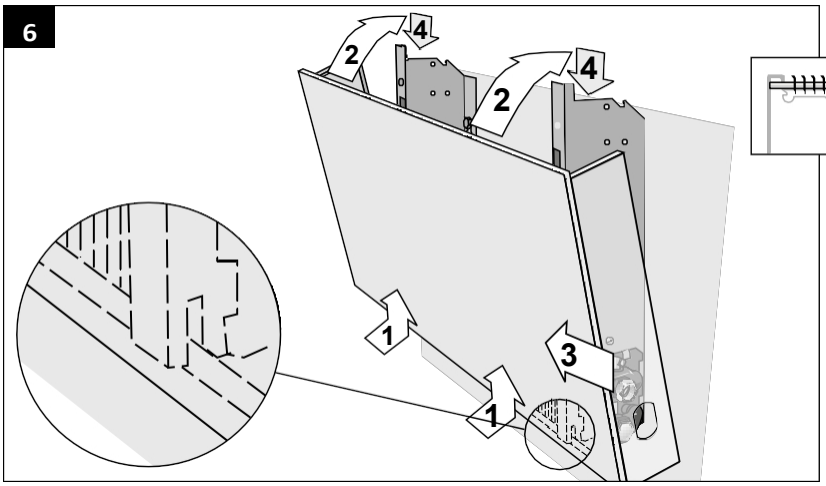

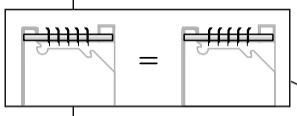

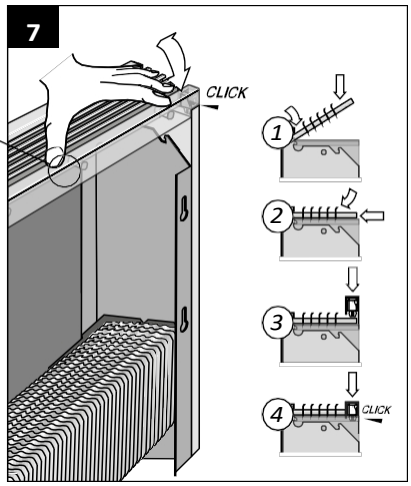

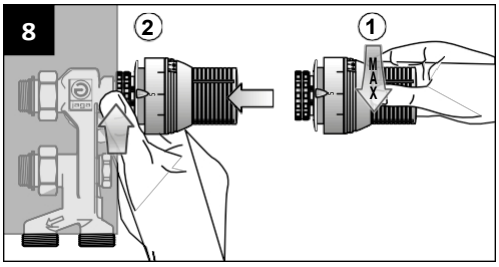

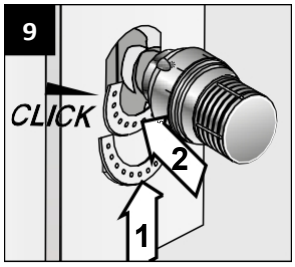

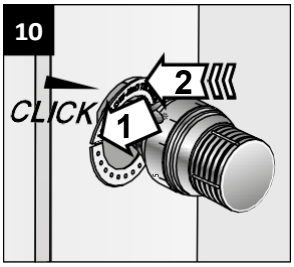

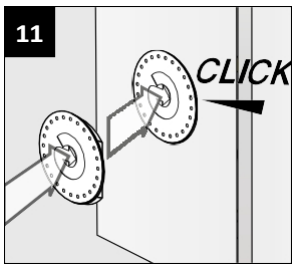
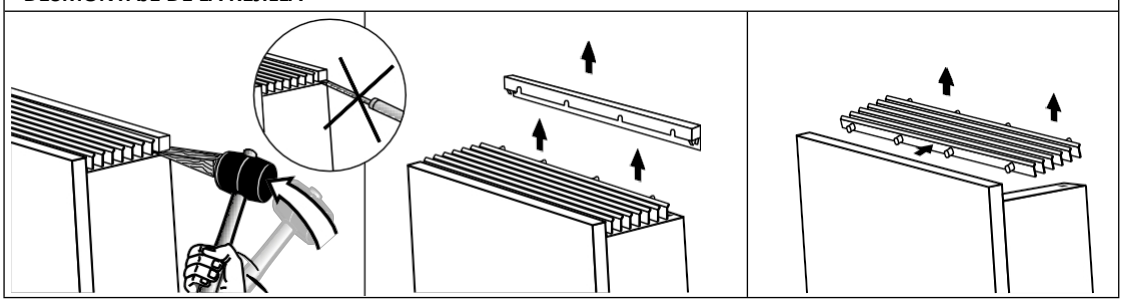
DESMONTAJE DE LA REJILLA